Feas
Rua Cap Argemiro Monteiro Wanderley, 161
Capão Raso – Curitiba/PR
81.312-170
3316-5959
www.feaes.curitiba.pr.gov.br

EDITAL

PROCESSO ADMINISTRATIVO Nº 330/2020 – Feas.
PREGÃO ELETRÔNICO Nº 111/2020 - Feas

A Fundação Estatal de Atenção à Saúde - Feas comunica aos interessados, que realizará **PREGÃO ELETRÔNICO**, cujo Edital assim se resume.

EXCLUSIVO ME/ EPP

OBJETO: "Seleção de propostas para aquisição, através do sistema de registro de preços, de mobiliário de escritório, para suprir as necessidades da Feas pelo período de 12 (doze) meses".

PROPOSTAS: Serão recebidas, **exclusivamente**, através da Internet no Portal de Compras da Feas: (http://www.publinexo.com.br), **a partir do dia 18 de dezembro de 2020 das 10h até o dia 11 de janeiro de 2021, às 09h29, horário de Brasília/DF.** Não serão aceitas propostas encaminhadas fora do horário determinado nem em outro meio que não através do Portal de Compras Publinexo. **As propostas serão abertas às 09h30 do dia 11 de janeiro de 2021.**

LANCES: Os lances serão recebidos, **exclusivamente**, através do Portal de Compras da Feas: http://www.publinexo.com.br, no dia **11 de janeiro de 2021, a partir das 10h, horário de Brasília/DF.**

Curitiba, 17 de dezembro de 2020.

Janaina Barreto Fonseca
Pregoeira

1) INTRODUÇÃO

1.1. A Fundação Estatal de Atenção à Saúde, por meio da Pregoeira designada através da **Portaria n.º 055/2020 – Feas, publicada no Diário Oficial do Município nº 175 de 15/09/2020** e item 3 deste Edital de Embasamento, para conhecimento dos interessados, através do **Portal de Compras da Feas (http://www.publinexo.com.br)** realizará processo licitatório na modalidade **PREGÃO**, utilizando-se de recursos da tecnologia de informações, ou seja, o **PREGÃO ELETRÔNICO**, do tipo "**menor preço por item**", de acordo com a Lei n.º 8.666/93, em conformidade com as normas consubstanciadas pela lei acima mencionada e alterações introduzidas pelas Leis n.º 8.883/94 e n.º 9.648/98, ainda, Lei n.º 10.520/2002, Lei Complementar nº 123/2006 e suas alterações, disposições dos Decretos Municipais nº 1.235/2003, 2.028/2011, 104/2019, 290/2016, e 610/2019, naquilo que lhes for compatível, Contrato de Gestão celebrado entre o Município de Curitiba e a Fundação Estatal de Atenção à Saúde – Feas e Processo Administrativo n.º 330/2020 – Feas, bem como as cláusulas abaixo descritas:

As despesas decorrentes da aquisição dos produtos correrão por conta de recursos próprios da Feas (CNPJ 14.814.139.0001-83), previstos em seu orçamento, recebíveis através de Contrato de Gestão celebrado com o Município de Curitiba, para atender as metas definidas.

VALOR ESTIMADO: O valor máximo estimado do Pregão Eletrônico nº 111/2020 é de R$ 137.834,00 (cento e trinta e sete mil oitocentos e trinta e quatro reais).

2) OBJETO

2.1. A presente licitação tem por objeto a **"Seleção de propostas para aquisição, através do sistema de registro de preços, de mobiliário de escritório, para suprir as necessidades da Feas pelo período de 12 (doze) meses",** conforme especificações contidas no formulário-proposta e anexos, partes integrantes deste Edital.

a) As dúvidas, informações ou outros elementos necessários ao perfeito entendimento do presente Edital, deverão ser dirimidos somente pela Pregoeira responsável pelo presente Pregão, **por escrito**, no endereço abaixo mencionado, ou ainda, pelo seguinte e-mail: jafonseca@feaes.curitiba.pr.gov.br , até 02 (dois) dias úteis antes do recebimento das propostas pelo sistema de compras da Feas**.** É dever das empresas interessadas acompanhar os boletins de esclarecimentos emitidos pela Pregoeira no Portal de Compras da Feas.

b) As solicitações feitas fora do prazo previsto na letra "a" não serão respondidas. Durante a sessão de envio de lances, a Pregoeira **não fará atendimento aos fornecedores através do telefone**, **somente** através do "chat" de mensagens. As dúvidas devem ser dirimidas antes do início do processo de Pregão Eletrônico e deverá ser feita conforme descrito na letra "a" do item 2.1.

c) Internet: http://www.publinexo.com.br e/ou http://www.Feas.curitiba.pr.gov.br

d) E-mail: jafonseca@feaes.curitiba.pr.gov.br

2.2. Compõe esta Convocação Geral, além das condições específicas, os seguintes documentos:

2.2.1. ANEXO I – TERMO DE REFERENCIA;

2.2.2. ANEXO II – MINUTA DA ATA DE REGISTRO DE PREÇOS;

2.2.3. ANEXO III - DECLARAÇÃO DE REDUÇÃO DE PREÇOS PARA CADASTRO DE RESERVA;

3) INDICAÇÃO DO PREGOEIRO E DA EQUIPE DE APOIO

3.1. A Pregoeira responsável pelo presente Processo Licitatório é a Sr.(a) Janaina Barreto Fonseca, designada por meio da **Portaria n.º 055/2020 – Feas, publicada no Diário Oficial do Município nº 175 de 15/09/2020**, em conformidade com o contido no Contrato de Gestão celebrado entre a Fundação Estatal de Atenção à Saúde – Feas e o Município de Curitiba.

3.2. A Equipe de Apoio, para este Pregão Eletrônico é formada por:

- Juliano Eugenio da Silva.;
- Mirelle Pereira Fonseca

3.3. Na ausência da Pregoeira responsável, o presente pregão poderá ser conduzido e julgado por um dos Pregoeiros que fazem parte da Equipe de Apoio ou ainda, na impossibilidade, por outro indicado pela autoridade competente.

4) CONDIÇÕES DE PARTICIPAÇÃO

4.1. Poderão participar deste(s), pessoas jurídicas regularmente constituídas no país, cuja finalidade e ramo de atuação estejam ligados ao objeto do presente Pregão

Eletrônico, que satisfaçam integralmente as condições deste Edital e, que estejam cadastrados no Sistema de Compras da Feas, a saber, PUBLINEXO, bem como empresas de pequeno porte, conforme Lei Complementar nº 123/2006.

4.2. Para participação neste Pregão Eletrônico é desejável o cadastramento/credenciamento dos interessados nos seguintes sítios eletrônicos:

4.2.1 **Portal de Compras do Município de Curitiba** (e-Compras: http://www.e-compras.curitiba.pr.gov.br), a fim de possibilitar a emissão/obtenção do Certificado de Registro Cadastral – CRC, nos termos do Decreto Municipal nº 104/2019;

4.2.2. **Sistema de Cadastramento Unificado de Fornecedores – SICAF** do Ministério da Economia, feito no Portal de Compras do Governo Federal, no sítio http://www.comprasgovernamentais.gov.br, por meio de certificado digital conferido pela Infraestrutura de Chaves Públicas Brasileira – ICP – Brasil;

4.2.3. A habilitação dos licitantes cadastrados no Portal de Compras do Município de Curitiba (e-Compras: http://www.e-compras.curitiba.pr.gov.br) ou no SICAF, será verificada por consulta *online* aos referidos sistemas, aos documentos por eles abrangidos, e/ou por meio da documentação complementar especificada neste Edital.

4.2.4. Os documentos abrangidos pelo Portal de Compras do Município de Curitiba (e-Compras: http://www.e-compras.curitiba.pr.gov.br) e SICAF são os relativos à:

a. Habilitação jurídica (exceto comprovação de legitimidade para assinatura de propostas e contratos).
b. Regularidade fiscal e trabalhista;
c. Qualificação econômico-financeira.

4.3. Os proponentes poderão participar do pregão eletrônico na plataforma Publinexo, devendo utilizar sua chave de acesso e senha, que será fornecida através de cadastro no site: http://www.publinexo.com.br. O registro no Site da Publinexo, o credenciamento dos representantes que atuarão em nome da proponente no sistema de pregão eletrônico e a senha de acesso, deverão ser obtidos anteriormente à abertura da sessão. As informações a respeito das condições exigidas e dos procedimentos a serem cumpridos, para o registro no Sistema Eletrônico de Compras Públicas da PUBLINEXO, para o credenciamento de representantes e para a obtenção de senha de acesso, estão disponíveis no endereço eletrônico http://www.publinexo.com.br.

4.4. Não poderão participar desta Licitação pessoas jurídicas que tenham sido declaradas:

4.4.1. Suspensas do direito de licitar no âmbito do Município de Curitiba, nos termos da legislação vigente.

4.4.2. Inidôneas pela Administração direta ou indireta da União, dos Estados, do Distrito Federal ou dos Municípios, nos termos do art. 87, incisos IV, da Lei nº 8666/1993.

4.5. Não poderá participar da presente licitação pessoa jurídica que tenha dirigente, sócio, responsável técnico ou legal que seja servidor público, funcionário, empregado ou ocupante de cargo comissionado na Administração Pública Direta ou Indireta do Município de Curitiba.

4.6. A participação neste Pregão Eletrônico importa à proponente irrestrita aceitação das condições estabelecidas no presente Edital, bem como na observância da legislação em vigor, dos regulamentos, normas administrativas e técnicas aplicáveis, inclusive quanto aos recursos.

4.7. Se no dia previsto para o recebimento das propostas ou recebimento dos lances, não houver expediente na Feas, o processo será suspenso e a Pregoeira emitirá comunicado no Portal de Compras da Feas (http://www.publinexo.com.br), bem como no sitio eletrônico da Feas (http://www.Feas.curitiba.pr.gov.br), informando a nova data para o recebimento das propostas e/ou recebimento dos lances. As empresas cadastradas no Sistema PUBLINEXO nos grupos e subgrupos do objeto desta Licitação receberão o comunicado via e-mail.

4.8. Não será aceita a participação de empresas em consórcio para esta Licitação.

4.9. Os interessados, no momento do envio da proposta através do Portal de Compras da Feas (http://www.publinexo.com.br), estarão declarando:

a) A inexistência de superveniência de fato impeditivo da habilitação, nos termos do artigo 32, parágrafo segundo, da Lei n. º 8.666/93.

b) Que não possui em seu quadro funcional menor de dezoito anos executando trabalho no período noturno, perigoso, ou insalubre, e nem menor de

dezesseis anos em qualquer trabalho, salvo na condição de aprendiz, a partir de quatorze anos (artigo 27, inciso V da Lei n. º 8.666/93).

c) Que conhece e aceita o regulamento do Sistema de Compras da Feas, a saber, www.publinexo.com.br.

d) Que estão enquadradas como microempresas ou empresas de pequeno porte, conforme art. 3º e incisos da Lei Complementar nº 123/2006, quando for o caso.

4.10. A informação falsa por parte dos interessados acarretará na aplicação das penalidades previstas na Lei n.º 8.666/93.

4.11. Neste Pregão Eletrônico serão aceitos lances intermediários.

4.11.1. O licitante poderá oferecer lances com valores inferiores ao último lance por ele ofertado, ou seja, o sistema registrará (no histórico de lances) os lances encaminhados pelos licitantes, cujos valores sejam inferiores ao último por estes ofertados. Caso o fornecedor não tenha interesse ou não possa baixar o seu lance relativamente ao primeiro colocado, este poderá encaminhar lances intermediários, ou seja, com valor superior ao menor lance registrado, desde que seja inferior ao último lance por ele mesmo ofertado (inferior ao seu próprio lance).

4.11.2. Serão aceitos lances com até 04 (quatro) casas decimais após a vírgula.

4.12. A qualquer momento durante a sessão de lances, a Pregoeira poderá informar o(s) preço(s) máximo(s) para o(s) item(ns), os quais estão disponíveis no ANEXO I deste edital, preços estes que deverão ser atendidos pelos participantes, sob pena de desclassificação do(s) item(ns).

4.13. Todas as empresas que encaminharem propostas para o presente Pregão Eletrônico poderão participar da sessão de lances.

4.14. De acordo com a Plataforma Publinexo, será determinado AUTOMATICAMENTE um tempo randômico de até 30 (trinta) minutos para o término do envio dos lances, o qual terá inicio após a indicação da batida eminente pelo Pregoeiro

4.15. De acordo com o sistema do site de compras da Feas, PUBLINEXO, será determinado AUTOMATICAMENTE um tempo randômico de até 30 (trinta) minutos para o término do envio dos lances, o qual terá inicio após a "batida iminente".

4.16. Para a participação nos processos de Pregão Eletrônico, as Microempresas e Empresas de Pequeno Porte deverão obrigatoriamente estar cadastradas como microempresas (ME) e empresas de pequeno porte (EPP) no Sistema de Compras da Feas: http://www.publinexo.com.br.

4.17. O não cadastramento da empresa no Sistema de Compras da Feas: http://www.publinexo.com.br, acarretará a impossibilidade de participar na apresentação de novo lance no prazo estipulado na Lei Complementar 123/2006. O sistema eletrônico de compras da Feas fará automaticamente a validação das microempresas e empresas de pequeno porte na fase posterior à fase de lances, quando houver o empate ficto.

5) DAS IMPUGNAÇÕES

5.1. Eventuais impugnações sobre os termos do presente Edital deverão ser formuladas dentro dos prazos estabelecidos no artigo 21 do Decreto Municipal nº 1235/2003. Após o prazo estabelecido, não serão mais consideradas.

> *Art. 21. Até 2 (dois) dias úteis antes da data fixada para recebimento das propostas, qualquer pessoa poderá solicitar esclarecimentos, providências ou impugnar o ato convocatório do pregão.*

5.2. Somente serão aceitas impugnações PROTOCOLADAS na Feas no seguinte endereço: Rua Lothário Boutin, nº90, Bairro Pinheirinho; ou ainda, através do seguinte e-mail: jafonseca@feaes.curitiba.pr.gov.br, em nome da Pregoeira designada para o presente processo licitatório.

6) BOLETINS DE ESCLARECIMENTOS E COMUNICADOS

6.1. Boletins de esclarecimentos – Para todas as dúvidas e informações solicitadas pelas empresas interessadas, a Pregoeira emitirá um boletim de esclarecimento que será divulgado no Portal de Compras da Feas (http://www.publinexo.com.br) bem como no sitio eletrônico da Feas (http://www.Feas.curitiba.pr.gov.br).

6.2. Comunicados – Qualquer comunicado emitido pela Pregoeira será divulgado no Portal de Compras da Feas (http://www.publinexo.com.br) bem como no sitio eletrônico da Feas (http://www.Feas.curitiba.pr.gov.br); o qual também poderá ter seu texto disponibilizado no "chat" deste pregão eletrônico.

6.3. A obrigação é única e exclusiva das empresas interessadas acompanharem os boletins de esclarecimentos e os comunicados emitidos pela Pregoeira e divulgado no Portal de Compras da Feas (http://www.publinexo.com.br) bem como no sitio eletrônico da Feas (http://www.Feas.curitiba.pr.gov.br), bem como no "chat".

6.3.1. Não serão aceitas reclamações alegando que os comunicados e os boletins de esclarecimentos não foram consultados.

7) APRESENTAÇÃO DA PROPOSTA DE PREÇOS E ENVIO DOS DOCUMENTOS

7.1. As propostas de preços e os documentos de classificação técnica e habilitação serão recebidas, exclusivamente, através da Internet no Portal Publinexo, no seguinte prazo:

7.1.1. Do dia 18 de dezembro de 2020 às 10h até o dia 11 de janeiro de 2021 às 09h29, horário de Brasília.

7.1.2. Não serão aceitas propostas e/ou documentos de classificação técnica e habilitação encaminhadas fora do horário determinado nem em outro meio que não através do Portal Publinexo.

7.2. Para acessar o formulário para o envio da proposta, os interessados deverão entrar no Portal Publinexo e digitar o seu login e a sua senha de acesso ao Sistema Publinexo.

7.3. A licitante deverá preencher os campos conforme indicado na plataforma, em especial:

7.3.1. Valor Unitário (a licitante deverá se atentar ao estipulado neste edital);

7.3.2. Quantidade na embalagem (em se tratando de prestação serviço indicar o valor fictício 1);

7.3.3. Marca (em se tratando de prestação de serviço utilizar a frase: "não se aplica", a fim de que não haja identificação da proposta).

7.3.4. Observação (campo de preenchimento não obrigatório. Caso o faça, não utilize informações que possam identificar a empresa, tais como, telefone, nome, CNPJ, e-mail, etc.).

7.3.5. A não observância dos itens acima poderá acarretar a desclassificação da proposta deste pregão.

7.4. A empresa é responsável pelos valores informados, a título de proposta, na plataforma Publinexo.

7.5. Não será aceita carta ou outro meio de comunicação informando engano, erro ou omissão da parte do fornecedor ou de funcionário.

7.6. Somente se aceitarão propostas e/ou documentos de classificação técnica e habilitação encaminhadas através da Internet na Plataforma Publinexo.

7.7. O envio de uma proposta para este Pregão Eletrônico será considerado como evidência de que a proponente:

a) Examinou criteriosamente todos os documentos do Edital, que os comparou entre si e obteve do Pregoeiro informações sobre qualquer ponto duvidoso antes de apresentá-la;

b) Considerou que os elementos desta Licitação lhe permitem a elaboração de uma proposta totalmente satisfatória.

c) Sendo vencedora da Licitação, assumirá integral responsabilidade pela entrega do objeto licitado;

7.8. O prazo de validade das propostas será de no mínimo 60 (sessenta) dias a contar da: data de abertura das propostas deste Pregão Eletrônico; ou ainda a contar da data limite para apresentação dos documentos de classificação de propostas e habilitação, quando a apresentação da proposta escrita for expressamente solicitada em Edital de Embasamento.

7.9. A empresa que utilizar qualquer forma passível de identificação terá sua proposta desclassificada pelo Pregoeiro e não poderá participar da fase de lances.

7.10. As empresas cadastradas no SICAF ou no E-Compras deverão ainda anexar:

7.10.1. No Mínimo 01 (um) Atestado De Capacidade Técnica, fornecido por pessoa jurídica de direito público ou privado, **que comprove que a empresa licitante já forneceu objeto igual ou similar** em características com o objeto da presente licitação, conforme preconiza o Art. 30, inciso II e §1º da Lei 8666/93. Não serão aceitos atestados de empresas que pertençam ao mesmo grupo empresarial.

7.11. As empresas não cadastradas no SICAF ou no E-Compras deverão anexar toda a documentação solicitada no item 11.4.3 deste edital.

8) APRESENTAÇÃO DOS LANCES

8.1. Os lances serão recebidos, exclusivamente, através da Plataforma Publinexo (http://www.publinexo.com.br), no dia **11 de janeiro de 2021, a partir de 10h, horário de Brasília/DF.**

8.2. Para o envio dos lances, os interessados deverão entrar na Plataforma Publinexo (http://www.publinexo.com.br) e digitar o seu *login* e a sua senha de acesso ao Sistema Publinexo.

8.3. No dia e hora marcados para o início do recebimento dos lances, estes serão ofertados sobre o menor preço dentre as propostas apresentadas, sendo possível lances intermediários. A Plataforma Publinexo fará a avaliação dos preços das propostas apresentadas e informará na tela para envio dos lances, os menores preços propostos, sem identificar os seus detentores.

8.4. No preço unitário do lance, deverão estar incluídos todos os custos, despesas, impostos, embalagem, amostras, transporte (carga e descarga até o local de destino e seguro de transporte, se houver), toda e qualquer taxa que incidir sobre os materiais/serviços.

8.5 As dúvidas que eventualmente surgirem durante a sessão pública de lances, serão resolvidas pela Pregoeira, devidamente designada para este pregão, exclusivamente através do “chat”.

8.6. A qualquer momento, a Pregoeira poderá cancelar um ou mais lances, nas seguintes condições:

8.6.1. Lances que não atenderem às exigências do Edital e do artigo 44 da Lei Federal n. º 8.666/93, bem como os lances com preços excessivos ou manifestamente inexequíveis;

8.6.2. Quando a licitante solicitar o cancelamento de seu lance, devendo para tanto, identificar o item e o valor do lance a ser cancelado, fundamentando seu pedido.

8.7. Os interessados poderão oferecer lances sucessivos, devendo ser observado o horário fixado para seu envio. As empresas participantes são responsáveis por todas as transações que forem efetuadas em seu nome durante a sessão, assumindo como firmes e verdadeiros seus lances.

8.8. Os lances deverão ser inferiores ao último apresentado, porém, poderão ser aceitos lances de mesmo valor, desde que previsto em Edital de Embasamento e no caso de persistir o empate de lances após o término do processo, será realizado um sorteio, presencial, para o qual todos os licitantes serão convocados, conforme previsto no artigo 45, § 2º da Lei Federal nº 8.666/93 e alterações, ou seja, o sorteio.

8.9. Em caso de empate de lances após o término do processo, em não se tratando de ME/EPP, será realizado um sorteio, presencial, para o qual todos os licitantes serão convocados, conforme previsto no artigo 45, § 2º da Lei Federal nº 8.666/93 e alterações.

8.10. Sendo o licitante do menor preço não enquadrado como microempresa ou empresa de pequeno porte, a plataforma Publinexo verificará a ocorrência de empate ficto; o qual ocorre na hipótese em que o preço ofertado por uma microempresa ou empresa de pequeno porte apresentar valor superior em até 5% (cinco por cento) ao melhor preço efetivo, sendo então, oferecida a preferência de contratação para a microempresa ou empresa de pequeno porte, respeitando o seguinte procedimento:

a) No caso de empate, a microempresa ou empresa de pequeno porte melhor classificada será convocada para apresentar novo lance, no prazo máximo de 05 (cinco) minutos após o encerramento dos lances, sob pena de preclusão, o qual deverá ser inferior a menor oferta apresentada no certame, situação em que,

sendo de fato ofertado valor inferior, será adjudicado em seu favor o objeto da licitação, desde que atendidas as demais exigências previstas em edital.

b) Não havendo interesse por parte da micro ou pequena empresa em ofertar novo valor ou não ocorrendo a contratação por qualquer motivo, serão convocadas as licitantes remanescentes que porventura se enquadrem nos limites estipulados no parágrafo 2º do art. 44 da Lei Complementar, na ordem classificatória, para o exercício do mesmo direito.

c) Não havendo a contratação nos termos previstos no caput do art. 45 da Lei Complementar, o objeto licitado será adjudicado em favor da proposta originalmente vencedora do certame.

d) Os critérios previstos nos artigos 44 e 45 da Lei Complementar somente serão aplicados quando a melhor oferta inicial não tiver sido apresentada por microempresa ou empresa de pequeno porte.

e) Para os casos em que haja empate/equivalência dos valores apresentados, exclusivamente entre ME/EPP, serão convocadas as licitantes interessadas a fim de que, no dia e hora marcados, compareçam ao endereço indicado e apresentem proposta física para o desempate. Na sequência, nos termos do art. 45, III da Lei 123/2006, será realizado um sorteio físico, a fim de determinar quem apresentará a proposta por primeiro, sendo tido como vencedor (a) o detentor da melhor oferta. Em caso de novo empate, a empresa que foi sorteada para apresentar a primeira proposta em decorrência do empate anterior, sagrar-se-á vencedora do certame.

8.11. **As empresas que, após a fase de lances, mantiverem sua(s) proposta(s) com valores superiores aos indicados como preço(s) máximo(s) neste processo licitatório, terão suas propostas DESCLASSIFICADAS.**

8.12. Após o encerramento da sessão de lances e negociações, esta será suspensa, a fim de que a Pregoeira possa proceder à análise e julgamento destes, bem como proceder ao julgamento da habilitação das empresas classificadas.

9) JULGAMENTO DA PROPOSTA

9.1. O presente Pregão Eletrônico é do tipo **"menor preço".**

9.1.1. O julgamento será feito pelo **menor preço por item.**

9.2. Após o término da sessão de lances e negociações, o Pregoeiro e sua Equipe de Apoio farão o julgamento de acordo com as especificações contidas no Edital e seus Anexos (Documentação e descritivo técnico dos itens), e posteriormente será emitida e publicada a Ata de Julgamento e Edital de Resultado no Portal Publinexo, bem como no sítio eletrônico da Feas.

9.3. Havendo apenas uma proposta e desde que atenda a todas as condições do edital e estando seu preço compatível com os praticados no mercado, esta poderá ser aceita, devendo o Pregoeiro negociar, visando obtenção de uma proposta mais vantajosa.

9.4. O Pregoeiro verificará a classificação de todos os licitantes com propostas válidas, bem como as empresas que se enquadram como microempresa e empresa de pequeno porte.

9.6. A data para a divulgação da Ata de Julgamento e Edital de Resultado será informada pelo Pregoeiro durante a sessão de lances, no “chat” de conversação ou através de comunicado a ser publicado na Plataforma Publinexo e ainda no sítio eletrônico da Feas, sendo responsabilidade única e exclusiva das empresas interessadas o acompanhamento das datas.

9.7. A Ata de Julgamento e Edital de Resultado estarão disponíveis para download na Plataforma Publinexo bem como no sítio eletrônico da Feas.

10) DAS AMOSTRAS

10.1. A solicitação de amostra (s) poderá ser feita pela Pregoeira, portanto a (s) empresa(s) participante(s) deverá(rão) apresentar amostra(s) completa(s) do(s) item(ns) solicitado(s), em sua(s) embalagem(ns) original(is), devidamente identificada(s), no prazo de 48h (quarenta e oito horas) a partir da solicitação formal (através de Ofício ou e-mail).

10.1.1. O prazo para entrega poderá ser prorrogado, desde que haja devida motivação por parte da licitante, e ainda, expressa autorização do setor requisitante da Feas;

10.1.2. A(s) amostra(s) deverá(ão) ser entregue(s) no endereço que será indicado no documento enviado pela Pregoeira, com a devida identificação.

10.2. A (s) amostra (s) será (ao) válida (s) somente para esta Licitação.

10.3. A não apresentação da (s) amostra (s) acarretará na desclassificação do (s) item (ns) / lote (s).

10.4. A critério do setor requisitante poderão ser retidas amostras dos produtos/materiais selecionados para aquisição, sendo devolvidas as demais, mediante apresentação do comprovante de entrega em poder da licitante.

10.5. Prospectos, catálogos descritivos e manuais de instrução, quando solicitados, poderão ser apresentados por meio de fotocópias, as quais serão utilizadas para verificação do objeto ofertado.

10.6. O prazo limite para a retirada de amostras será de 06 (seis) dias, após homologação do resultado.

10.7. A solicitação de outras amostras poderá ser feita a critério da Pregoeira, sempre que achar necessário, mediante solicitação por escrito.

10.8. No ato da entrega da (s) amostra (s) a empresa autoriza a completa análise do (s) produto (s) para comprovar as características contidas no Descritivo Técnico, constantes no **Anexo I do presente edital**, mesmo que para isto a (s) amostra (s) seja (m) danificada (s) e também abdica de qualquer indenização por sua possível inutilização.

10.8.1. As amostras serão analisadas por setor técnico competente, o qual utilizará como critério de análise o descritivo contido no Anexo I.

10.9. A(s) amostra(s) retida(s), para fins de comparação no ato do recebimento da (s) mercadoria (s), não poderá (ao) ser deduzida (s) do (s) lote (s) a ser (em) entregue (s), sendo permitido a retirada da (s) mesma (s) em até 06 (seis) dias após a completa entrega do (s) lote (s).

10.10. A (s) amostra (s) não retirada (s) dentro do prazo mencionado nos itens 10.6. e 10.9. serão consideradas como doadas à Feas, não cabendo nenhum recurso por parte da proponente.

11) JULGAMENTO DA HABILITAÇÃO

11.1. Somente serão julgadas as habilitações das empresas que forem classificadas.

11.2. Como condição prévia ao exame da documentação de habilitação dos licitantes detentores das propostas classificadas, o Pregoeiro verificará o eventual descumprimento das condições de participação, especialmente quanto à existência de sanção que impeça a participação no certame ou a futura contratação, mediante a consulta aos seguintes cadastros:

11.2.1. Cadastro Nacional de Empresas Inidôneas e Suspensas – CEIS, mantido pela Controladoria-Geral da União (www.portaldatransparencia.gov.br/ceis);

11.2.2. Cadastro Nacional de Condenações Cíveis por Atos de Improbidade Administrativa e Inelegibilidade mantido pelo Conselho Nacional de Justiça (www.cnj.jus.br/improbidade_adm/consultar_requerido.php).

11.2.3. Lista de Inidôneos e o Cadastro Integrado de Condenações por Ilícitos Administrativos – CADICON, mantidos pelo Tribunal de Contas da União – TCU;

11.3. A consulta aos cadastros será realizada em nome da empresa licitante e, no caso do Cadastro Nacional de Condenações Cíveis por Ato de Improbidade Administrativa (CNCIA), do CNJ, também de seu sócio majoritário, por força do artigo 12 da Lei n° 8.429, de 1992, que prevê, dentre as sanções impostas ao responsável pela prática de ato de improbidade administrativa, a proibição de contratar com o Poder Público, inclusive por intermédio de pessoa jurídica da qual seja sócio majoritário.

11.4. Constatada a inexistência de sanção, o Pregoeiro prosseguirá com a fase de habilitação, a qual poderá se dar das seguintes formas:

11.4.1. Consulta ao cadastro da empresa licitante no **E-Compras**, para as empresas **cadastradas no E-Compras**, cujo Certificado de Registro de Habilitação encontre-se dentro do prazo de validade e com as certidões atualizadas;

11.4.2. Consulta ao cadastro da empresa licitante no **SICAF,** para as empresas **cadastradas no SICAF**, cujo Cadastro encontre-se dentro do prazo de validade e com as certidões atualizadas;

a) Ainda, será necessária, em qualquer um dos casos acima, a anexação no sistema Publinexo por parte das licitantes, do documento relativo à Qualificação Técnica (Atestado de Capacidade Técnica).

11.4.3. Caso o licitante *não* esteja cadastrado no E-Compras ou no SICAF deverá anexar no sistema Publinexo toda a documentação de habilitação prevista neste Edital, a saber:

I. HABILITAÇÃO JURÍDICA:

a) No caso de firma individual: cédula de identidade e inscrição comercial, com prova de registro na Junta Comercial ou repartição correspondente;

b) No caso de Sociedade Mercantil: ato constitutivo, Estatuto ou Contrato Social em vigor, devidamente registrados no órgão competente;

c) No caso de Sociedade por Ações: ato constitutivo, Estatuto ou Contrato Social em vigor, devidamente registrados no órgão competente, acompanhados da ata, regularmente arquivada, da assembleia de eleição da última Diretoria;

d) No caso de Sociedade Civil: inscrição do ato constitutivo no órgão competente, acompanhada de prova da Diretoria em exercício;

e) Decreto de autorização, em se tratando de empresa ou sociedade estrangeira em funcionamento no País, e ato de registro ou autorização para funcionamento expedido pelo órgão competente, quando a atividade assim o exigir;

f) No caso de associação: Ata de constituição, estatutos em vigor devidamente registrados em cartório de títulos e documentos e ata de eleição da última diretoria.

g) No caso de fundações, Escritura de Constituição de Fundação, estatutos em vigor devidamente registrados em cartório de títulos e documentos, ata de eleição da última diretoria e parecer do Ministério Público de aprovação de contas.

II. REGULARIDADE FISCAL: Prova de inscrição no Cadastro Nacional de Pessoas Físicas – CPF ou no Cadastro Nacional de Pessoas Jurídicas – CNPJ/MF;

a) Certidão Negativa conjunta expedida pela Secretaria da Receita Federal do Brasil e Procuradoria-Geral da Fazenda Nacional, referente aos tributos federais e à Dívida Ativa da União, por ela administrados, no âmbito de suas competências (Decreto 6.106 de 30/04/2007) e Certidões Negativas de Débitos ou de não contribuinte expedidas pelo **Estado e Município** em que estiver

localizada a Sede da licitante.

b) Certificado de Regularidade de Situação do Fundo de Garantia do Tempo de Serviço – FGTS, em vigor na data de apresentação dos documentos de habilitação.

c) Certidão Negativa de Débitos Trabalhistas - CNDT, na forma da Resolução Administrativa TST nº 1470/2011, em conformidade com a Lei nº 12440/2011.

III. QUALIFICAÇÃO TÉCNICA: Comprovação de aptidão através de no mínimo 01 (um) atestado de capacidade técnica, fornecido por pessoa jurídica de direito público ou privado, **que comprove que a empresa licitante prestou serviço igual ou similar** em características com o objeto da presente licitação, conforme preconiza o Art. 30, inciso II e §1º da Lei 8666/93. Não será (ão) aceito(s) atestado(s) de empresa(s) que pertença(m) ao mesmo grupo empresarial.

IV. QUALIFICAÇÃO ECONÔMICO-FINANCEIRA: Balanço Patrimonial e demonstrações contábeis do último exercício social já exigíveis e apresentados na forma da lei, com TERMO DE ABERTURA E ENCERRAMENTO e devidamente registrado na Junta Comercial ou Cartório de Títulos e Documentos e para sociedade anônima: publicado na imprensa oficial, que comprovem a boa situação financeira da pessoa jurídica, sendo vedada a sua substituição por balancetes ou balanços provisórios, podendo ser atualizados por índices oficiais quando encerrado há mais de 03 (três) meses da data da solicitação da inscrição no cadastro de fornecedores (art. 31, inciso I, da Lei nº8666/1993) e alterações. O Balanço a ser apresentado deverá ser referente ao ano de 2018 ou 2019, de acordo com a legislação vigente.

a.1) A boa situação será avaliada pelos índices conforme art. 9°, do Decreto Municipal 104/2019:

ILC > ou = 1

ILG > ou = 1

SG > ou = 1

1 – ÍNDICE DE LIQUIDEZ CORRENTE = LC

LC = ATIVO CIRCULANTE/PASSIVO CIRCULANTE

2 – ÍNDICE DE LIQUIDEZ GERAL = LG

ATIVO CIRCULANTE+ATIVO REALIZÁVEL A LONGO PRAZO

LG = ----------

PASSIVO CIRCULANTE+ PASSIVO NÃO CIRCULANTE

3 – SOLVÊNCIA GERAL = SG

ATIVO TOTAL

SG = ----------

PASSIVO CIRCULANTE+ PASSIVO NÃO CIRCULANTE

- *Os índices deverão ser indicados de conformidade com as Normas Técnicas Contábeis e a Lei Federal n° 8.666/1993.*

b) Certidão negativa de falência, expedida pelo Distribuidor da sede da pessoa jurídica. Em caso de pessoa jurídica com mais de um domicílio, a certidão deverá ser da sede ou filial que executará o contrato.

11.5 No momento do julgamento da habilitação, a Pregoeira consultará ao sistema em que a empresa estiver cadastrada, em que constam as datas de vencimento dos documentos exigidos para a habilitação (Portal de Compras do Município de Curitiba e-Compras ou SICAF), a fim de verificar a vigência e autenticidade destes.

11.6. A página da consulta será impressa pela Pregoeira. A validade dos documentos será conferida. Em caso de alguma certidão estar fora de validade, poderão ser consultados os sítios oficiais emissores de certidões. Se ainda assim, a Pregoeira não lograr êxito na aferição da regularidade da documentação, a empresa será convocada para que, no prazo de 24h (a contar do recebimento da solicitação) envie cópia via e-mail (jafonseca@feaes.curitiba.pr.gov.br) do documento solicitado. O não envio acarretará na inabilitação da empresa, salvos os casos de condições exclusivas para a habilitação de microempresas ou empresas de pequeno porte.

11.7. Os documentos exigidos para habilitação deverão estar dentro de seus prazos de validade. Os documentos que não constarem em seu texto o prazo de validade deverão ser apresentados com expedição máxima de 03 (três) meses a contar da data de sua emissão.

11.8. Conforme o Decreto Municipal nº 104/2019 e Instrução Normativa nº 03/2018 é de responsabilidade da empresa licitante a manutenção das datas atualizadas dos documentos nos referidos sistemas.

12) CONDIÇÕES EXCLUSIVAS PARA A HABILITAÇÃO DE MICROEMPRESAS OU EMPRESAS DE PEQUENO PORTE

12.1. As empresas que se enquadrarem conforme art. 3º e incisos da Lei Complementar nº 123/2006 deverão apresentar toda a documentação de habilitação, mesmo que os documentos de regularidade fiscal apresentem alguma restrição, e serão habilitadas, sob condição resolutiva.

12.2. Havendo alguma restrição na comprovação da regularidade fiscal, será assegurado o prazo de **05 (cinco) dias úteis** para regularização da documentação, cujo termo inicial corresponderá ao momento em que o licitante for declarado vencedor do certame, ficando facultado à Comissão a prorrogação do prazo por igual período, conforme alteração realizada pela Lei Complementa nº 147/2014.

12.3. A não regularização da documentação no prazo previsto implicará na decadência do direito à contratação, sem prejuízo das sanções previstas no art. 81 da Lei nº 8.666/93, sendo facultado à Administração convocar os licitantes remanescentes, na ordem de classificação, para a assinatura do contrato, ou revogar a licitação, nos termos do art. 43, § 2º da Lei Complementar nº 123/2006.

12.4. O não atendimento ao solicitado acarretará na inabilitação da empresa participante.

13) DOS RECURSOS

13.1. Após a divulgação da Ata de Resultado e Julgamento, bem como Edital de Resultado, a licitante que quiser recorrer deverá manifestar imediata e motivadamente a sua intenção, nos termos do art. 33 do Decreto Municipal nº1235/2003, abrindo-se então o prazo de **03 (três) dias úteis** para apresentação de recurso, ficando as demais licitantes desde logo intimadas para apresentar contrarrazões em igual número de dias, que começarão a correr no término do prazo do recorrente, sendo-lhes assegurada vista imediata dos autos.

"Art. 33. O interesse do licitante em interpor recurso deverá ser manifestado imediatamente após a divulgação dos documentos citados no Parágrafo Sexto

do artigo 30 deste Decreto. O prazo para a manifestação da intenção de interpor recurso será de 04 (quatro) horas úteis, ou seja, das 08:00 às 12:00 horas do dia útil seguinte da divulgação do resultado final de julgamento e deverá ser feita por escrito, via e-mail ou protocolada no Órgão que realiza a licitação. Neste caso será concedido o prazo de 03 (três) dias úteis para a apresentação formal das razões do recurso, ficando os demais licitantes, desde logo intimados a apresentarem contrarrazões em igual prazo, que correrá a partir do término do prazo do recorrente."

§ 1º Caso não haja a manifestação de interpor recurso devidamente justificada e fundamentada, após o prazo de 04 (quatro) horas úteis, importará a decadência do direito de recurso e o processo será adjudicado pelo Pregoeiro e encaminhado para a autoridade superior competente para a homologação do mesmo."

13.2. A ausência de manifestação imediata e motivada da licitante importará: na decadência do direito de recurso.

13.3. Interposto o recurso, a Pregoeira poderá reconsiderar a sua decisão ou encaminhá-lo devidamente informado à autoridade competente.

13.4. Os recursos interpostos fora do prazo não serão conhecidos.

13.5. Somente serão aceitas intenção de recurso e interposição de recursos PROTOCOLADOS no seguinte endereço: Rua Lothário Boutin, nº90, Bairro Pinheirinho; ou ainda, através do seguinte e-mail: jafonseca@feaes.curitiba.pr.gov.br, em nome da Pregoeira designada para o presente processo licitatório.

14) DA ADJUDICAÇÃO, DA HOMOLOGAÇÃO E DA CONVOCAÇÃO

14.1 Não havendo manifestação de intenção de recursos, o Pregoeiro adjudicará os itens aos licitantes vencedores e, na sequência, encaminhará o processo à Autoridade competente para homologação.

14.2. Havendo manifestação da intenção de recorrer, conforme procedimentos citados no tópico anterior e, após a decisão dos recursos, constatada a regularidade dos

atos praticados, a autoridade competente adjudicará o objeto do certame à licitante vencedora e homologará o procedimento.

14.3. Homologado o resultado, a proponente vencedora será convocada, por escrito, para a assinatura do Contrato/ Ata de Registro de Preços.

15) DA ATA DE REGISTRO DE PREÇOS

15.1. Após os trâmites acima, os preços das empresas vencedoras serão registrados em Ata de Registro de Preços cuja minuta constitui o **Anexo II** deste Edital.

15.2. Convocada, terá a adjudicatária o prazo de até **03** (três) dias úteis, a contar da data do recebimento da comunicação do Pregoeiro, para assinar a Ata de Registro de Preços, sob pena de sujeitar-se às penalidades previstas no item 19 deste Edital.

15.2.1. O não atendimento a convocação para assinatura da Ata no prazo determinado no item 15.2 ficará sujeito ao disposto no artigo 81 da lei 8.666/1993.

15.3. O prazo de validade da Ata de Registro de Preços será de 12 (doze) meses, contado da data de publicação no Diário Oficial do Município.

15.4. A Ata de Registro de Preços poderá ser cancelada ou suspensa na hipótese da ocorrência das situações previstas no artigo 19 e seguintes, do Decreto Municipal n.º 290/2016.

16) DA FORMAÇÃO DO CADASTRO DE RESERVA DE FORNECEDORES

16.1. Após a homologação do processo, as licitantes remanescentes deverão se manifestar quanto a aceitação de baixar seus preços ao mesmo preço do licitante vencedor. Esta convocação tem por objetivo a formação de cadastro de reserva conforme previsto no Decreto Municipal nº 290/2016.

16.2. A(s) licitante(s) remanescente(s) que aceitar(em) baixar seus preços iguais ao(s) do licitante vencedor, deverá(ão) encaminhar, através do e-mail: jafonseca@feaes.curitiba.pr.gov.br, a Declaração de Redução de Preços para Cadastro de Reserva constante no **Anexo III**, preenchida e assinada, no prazo de 48h (quarenta e oito horas) após a homologação do processo. As licitantes que não se manifestaram no prazo

estipulado acima terão seu direito de participação da formação do cadastro de reserva precluso.

16.3. Será incluído, na Ata de Registro de Preços do item vencido, na forma de anexo, o registro do(s) licitante(s) que aceitar(em) fornecer o(s) mesmo(s) item(ns) com preço igual ao do licitante vencedor, na sequência da classificação do certame. O registro tem por objetivo a Formação de Cadastro de Reserva, para ser utilizado no caso de exclusão do primeiro colocado da Ata, nas hipóteses previstas no Decreto Municipal nº 290/2016.

16.4. A habilitação do(s) licitante(s) que comporá(ão) o Cadastro de Reserva será efetuada, **novamente,** quando houver necessidade de contratação do licitante remanescente.

17) DA ORDEM DE COMPRA

17.1. Após a assinatura da Ata de Registro de Preços, a licitante deverá aguardar a liberação das Ordens de Compra, para providenciar a entrega dos itens.

17.2. O prazo para entrega dos itens terá início a partir da data de recebimento da Ordem de Compra.

17.3. A empresa vencedora deverá observar quando do recebimento da Ordem de Compra, os quantitativos, marca e valores nela descritos. Em caso de desacordo com o registrado, deverá entrar em contato com a Feas a fim de sanar possíveis erros.

17.4. A entrega dos insumos deverá ser efetuada em até 30 (trinta) dias consecutivos a partir do recebimento da Ordem de Compra, em qualquer das unidades sob gestão da Feas, a saber:

a) **Hospital do Idoso Zilda Arns- Hiza:** localizado na Rua Lothário Boutin, n.º 90, Bairro Pinheirinho, Curitiba, Paraná;

b) **Centro Médico Comunitário Bairro Novo:** localizado na Rua Jussara, n.º 2.234, Bairro Sítio Cercado, Curitiba, Paraná;

c) **Unidade de Pronto Atendimento Tatuquara - UPA Tatuquara:** localizada na Rua Jornalista Emílio Zolá Florenzano, n.º 835, Tatuquara, Curitiba, Paraná;

17.5. As entregas deverão ocorrer nas quantidades e locais determinadas na Ordem de Compra, no horário das 08h às 11h30min e das 13h às 16h30min de segunda a sexta-feira, livre de quaisquer outros encargos, sejam fretes, carretos, taxas ou outros presentes às Notas Fiscais correspondentes. Considerar-se-á em mora no dia seguinte ao vencimento deste prazo.

17.6. **A entrega dos itens relacionados no presente processo deverá ocorrer em entrega única ou parcelada de acordo com a demanda da Feas.**

17.7. Dúvidas nos descritivos dos itens, entrar em contato com a Sra. PREGOEIRA, fone (41) 3316-5967/5927 e/ou e-mail (jafonseca@feaes.curitiba.pr.gov.br), por meio de pedido de esclarecimento.

18) DO PAGAMENTO

18.1. Os pagamentos serão efetuados no prazo de trinta dias após a entrega dos produtos e a avaliação completa e total dos itens pelo setor responsável, mediante apresentação da nota fiscal emitida pela contratada, observado em todo o caso o disposto nos artigos 78, incisos XIV e XV da Lei 8.666/93.

18.2. A empresa deverá apresentar notas fiscais de acordo com o contido na Ordem de Compra recebida, a fim de que se possam efetuar os pagamentos correspondentes.

19) DAS PENALIDADES

19.1. Se a licitante adjudicada deixar de entregar o objeto licitado por qualquer motivo e/ou recusar os serviços dentro do prazo de validade da proposta ou o fizer fora das especificações e condições pré-determinadas e ainda em qualquer outra hipótese de inexecução parcial ou total do contrato, poderão ser aplicadas às penalidades seguintes, independente de outras previstas em lei, facultada defesa prévia ao interessado:

a) Advertência.

b) Multa de mora de 1% (um por cento) ao dia sobre **o valor da ordem de compra relativa ao item em atraso,** limitado até o prazo máximo de 10 dias. Vencido o prazo de que se trata este item, o pagamento poderá ser cancelado ou o contrato ser rescindido, a critério da Administração.

c) Multa punitiva de 10% (dez por cento) sobre o **valor total do item registrado,** no caso de transcorrer o prazo previsto do item 19.1.”b” e persistir o inadimplemento. Caso se trate do fornecimento de item essencial, cuja descontinuidade na entrega possa acarretar danos e prejuízos aos setores assistenciais das unidades administradas pela FEAS, a multa punitiva poderá ser fixada em **até 15% (quinze por cento),** conforme relatório de impacto.

d) As multas de mora e punitiva poderão ser cumuladas.

e) Suspensão do direito de licitar ou contratar com a Feas, pelo prazo não superior a 05 (cinco) anos, penalidade essa a ser aplicada pela autoridade competente, segundo a natureza da falta e o prejuízo causado à Administração Pública, de acordo com a Lei Federal nº 10520/02.

f) Declaração de inidoneidade para licitar ou contratar com a Feas, enquanto perdurarem os motivos determinantes da punição ou até que seja promovida a reabilitação perante a própria autoridade que aplicou a penalidade, que será concedida sempre que o contratado ressarcir a Administração pelos prejuízos resultantes e após decorrido o prazo da sanção aplicada com base no item anterior, de acordo com a Lei Federal nº 8666/93.

19.2 As penalidades de multa de mora e punitiva serão aplicadas, observado o procedimento no Decreto Municipal 2038/2017.

19.3 A(s) multa(s) será(ão) descontada(s) do(s) pagamento(s) eventualmente devido(s) e, ainda, nos casos em que não haja fatura em aberto, ou vincenda, será notificada a empresa, que deverá, no prazo máximo estipulado pela Feas, depositar o valor correspondente à penalização, em conta a ser informada pela Contratante.

19.4 Na hipótese do pagamento das multas não ocorrer na forma prevista no item anterior, escoado o prazo de 05 (cinco) dias, contados da data do recebimento, pela detentora, da respectiva notificação, a cobrança será objeto de medidas administrativas e/ou judiciais cabíveis, incidindo correção monetária no período compreendido entre o dia imediatamente posterior à data final para liquidar a multa e aquele em que o pagamento efetivamente ocorrer.

19.5 As multas são autônomas e a aplicação de uma não exclui a de outras.

19.6 Sem prejuízo da aplicação, à detentora, das sanções cabíveis, a Administração recorrerá às garantias constituídas, a fim de se ressarcir dos prejuízos que lhe tenham sido decorrentes do contrato e promover a cobrança judicial ou extrajudicial de perdas e danos.

19.7. Ficam as participantes cientes de que, na hipótese de constatação de formação de conluio ou diante do indício de qualquer crime previsto na Lei de Licitações, o caso será oficiado ao Ministério Público, sem prejuízo das medidas Administrativas a serem aplicadas contra quem der causa ao crime.

20) DISPOSIÇÕES GERAIS

20.1. Reserva-se à Autoridade competente, o direito de, antes da assinatura da Ata de Registro de Preços correspondente, revogar a licitação ou, ainda, recusar a adjudicação à empresa ou pessoa física que, em contratação anterior, tenha revelado incapacidade técnica, administrativa ou financeira, a critério exclusivo da Feas, sem que disso decorra, para os participantes, direito a reclamação ou indenização de qualquer espécie, conforme dispõe o artigo 3º do Decreto Municipal nº 2.028/2011, sem prejuízo do dever anulá-la por ilegalidade, assegurados o contraditório e a ampla defesa, conforme dispõe o artigo 49 e parágrafos da Lei n. º 8.666/93.

20.2. Farão parte integrante da Ata de Registro de Preços, independente de transcrição, as instruções contidas neste Edital e os documentos nele referenciados, além da proposta apresentada pela empresa vencedora.

20.3. Quando o (s) primeiro (s) classificado (s) estiver (em) impossibilitado (s) de cumprir com o fornecimento (devidamente justificado e aceito pela Administração) as licitantes remanescentes poderão ser chamadas para fornecer os objetos licitados, desde que o preço registrado encontre-se dentro dos praticados no mercado.

20.4. A qualquer tempo, o preço registrado poderá ser revisto conforme disposto na Lei 8666/93.

20.5. Nos casos em que seja solicitado o reequilíbrio econômico financeiro da Ata de Registro de Preços, será obrigação da licitante a comprovação da álea extraordinária. Será obrigatória a apresentação dos seguintes documentos:

a. Planilha de composição de custos do item, utilizada na elaboração da proposta inicial do Pregão eletrônico;

b. Planilha de composição de custos do item utilizada na elaboração da proposta para reequilíbrio do item;

c. Todos os documentos que comprovem os fatos alegados na composição de custos, sejam os utilizados no momento da elaboração da proposta inicial do pregão, quanto os que embasarão o pedido de reequilíbrio (ex.: notas fiscais, guias de recolhimentos, comprovantes de pagamento, etc.).

20.6. Na falta de documentos citados no item 20.5, o pedido será sumariamente negado por falta de instrumentalização processual.

20.7. A detecção, pela Feas, a qualquer tempo durante a utilização dos produtos adquiridos através do presente Pregão Eletrônico, de vícios de qualidade nos mesmos, importará na aplicação dos dispositivos da Lei Federal nº 8.078/90 (Código de Defesa do Consumidor).

20.8. Em caso de devolução dos produtos por estarem em desacordo com as especificações editalícias, todas as despesas para substituição destes e a regularização das pendências, serão de inteira responsabilidade da empresa contratada.

20.9. Caso a empresa fabricante ou o produto vier a ser interditada, a empresa vencedora deverá substituir o produto por outro com a mesma composição e concentração, devendo previamente obter a aprovação do setor responsável, sem custo adicionais para a Feas.

20.10. O abandono do fornecimento dos materiais em qualquer etapa, por parte da empresa contratada, ensejará ação de perdas e danos.

20.11. A empresa vencedora assumirá integral e exclusivamente toda a responsabilidade no que diz respeito às obrigações fiscais, trabalhistas, previdenciárias e todos os demais encargos que porventura venham a incidir sobre o objeto deste Pregão.

20.12. A proponente que vier causar impedimentos ao normal e legal andamento do Pregão, além das sanções legais previstas, será responsabilizada civilmente pelos danos e prejuízos causados à entidade licitante derivados da não conclusão do processo licitatório, bem como do objeto pretendido.

20.13. O Pregoeira poderá inabilitar, ou desclassificar a proposta ou mesmo desqualificar a empresa, a qualquer tempo, no caso de conhecimento de fato ou circunstância superveniente desabonadora da empresa ou de seus sócios nos termos do artigo 43, parágrafo 5º da Lei nº 8.666/93.

20.14. À Pregoeira e à Equipe de Apoio é facultado solicitar das proponentes esclarecimentos com relação aos documentos ou produtos apresentados, bem como promover diligências ou solicitar pareceres técnicos destinados a esclarecer a instrução do processo, mediante solicitação do setor requisitante.

20.15. Quando solicitado pela Pregoeira, os documentos poderão ser apresentados em original, por qualquer processo de cópia, à **exceção** de fotocópias em papel termo sensível (fac-símile), devendo ser autenticadas por tabelião (Cartório) ou, por funcionário da Feas ou, ainda, apresentado prova da publicação em órgão de imprensa oficial.

20.16. Não serão aceitos, em hipótese alguma, documentos de classificação de proposta e habilitação, encaminhados via e-mail, ou qualquer outra forma, que não no endereço da Feas, dentro do prazo estipulado.

20.17. Os documentos solicitados que forem emitidos pela Internet, **NÃO** precisam de autenticação em cartório, a Pregoeira ou a Equipe de Apoio conferirá a autenticidade via Internet.

20.18. A licitante é responsável pela fidelidade e legitimidade das informações e dos documentos apresentados em qualquer fase da Licitação.

20.19. A existência de preços registrados não obriga a Feas a firmar as contratações que deles poderão advir facultando-lhe a realização de licitação específica para a aquisição pretendida, sendo assegurada ao beneficiário do registro a preferência de fornecimento em igualdade de condições.

20.20. A quantidade dos produtos, relacionada no Anexo I deste Edital serve apenas como orientação para composição de preços **não constituindo, sob nenhuma hipótese, garantia de faturamento**.

20.21. Os prazos estabelecidos neste Edital, contar-se-ão em dias corridos, salvo se expressamente fizer referência a dias úteis. Para contagem em ambos os casos exclui-se o primeiro dia e conta-se o último dia.

20.22. Os termos do edital prevalecem sobre os termos da Plataforma Publinexo, em caso de contradição documental.

20.23. Para assunção das obrigações constantes no artigo 17 do decreto municipal n.º 610/2019 e demais correlatos, ficam designados os servidores Eva Mereci Kendrick (matrícula funcional n.º 3.818) e Fabiana Martins (matrícula funcional n.º 1427) como gestor e suplente, respectivamente, com a ciência dos envolvidos.

20.24. Demais detalhes que eventualmente não foram previstos no presente Edital, mas que a boa técnica leve a presumir sua necessidade, não deverão ser omitidos na apresentação da proposta pelo licitante.

20.25. Os casos omissos neste Edital serão resolvidos pela Comissão de Licitação, encarregada do recebimento, análise e julgamento das propostas.

Curitiba, 17 de dezembro de 2020.

Janaina Barreto Fonseca
Pregoeira

ANEXO I

TERMO DE REFERÊNCIA

I. Do objeto

A presente licitação tem por objeto aquisição, por meio de sistema de registro de preços, de mobiliário de escritório, para suprir as necessidades da Fundação Estatal de Atenção à Saúde– Feas pelo período de 12 (doze) meses.

II. Da descrição dos produtos (ID 114640300)

Item 01: 220296/ ARMÁRIO ALTO 2 PORTAS (L X P X H (MM): 800 X 500 X 1500):
Medidas: l x p x h (mm): 800 x 500 x 1500 (Obs: considerando 150mm de pé embutido na (h) do móvel).

CAIXA/ESTRUTURA: Fabricada em MDF, tipo standart com no mínimo 720kg/m³ de densidade média, com espessura de 18mm, ambas as faces revestidas em laminado decorativo melamínico de baixa pressão, na cor bege ou ovo com acabamento texturizado. Bordas/topos laminadas com fitas de PVC texturizada, na cor do móvel. A caixa/estrutura é dividida em base, laterais e barras de sustentação (frontais e posteriores). A montagem do móvel deverá ser com parafusos tipo mini-fix.

FUNDO: Fabricado em MDF, com espessura de 18mm, ambas as faces revestidas em laminado decorativo melamínico de baixa pressão na cor bege ou ovo, com acabamento texturizado. A montagem deverá ser com parafusos tipo mini-fix.

PRATELEIRAS INTERNAS: Fabricadas em MDF, tipo standart com no mínimo 720kg/m³ de densidade média, com espessura de 18mm, ambas as faces revestidas com laminado decorativo melamínico de baixa pressão, na cor bege ou ovo com acabamento texturizado. Bordas/topos laminadas com fitas de PVC texturizada, na cor do móvel. Contendo 03 prateleiras, espessura de 18mm no mesmo material e cor do móvel, dispostas de maneira uniforme dentro do móvel. Sendo 01 estrutural utilizando sistema de montagem com parafusos mini-fix. Para o apoio das prateleiras, utilizar dispositivos para regulagem de altura, niquelado, tipo cadeirinha.

TAMPO: Fabricado em MDF, tipo standart com no mínimo 720kg/m³ de densidade média, com espessura de 25mm, ambas as faces revestidas com laminado decorativo melamínico de baixa pressão, na cor bege ou ovo com acabamento texturizado.

Bordas/topos laminadas com fitas de PVC texturizada, na cor do móvel. As bordas frontais são arredondadas em 180° (post – forming) e revestidas em PVC.

PORTAS: Fabricadas em MDF, tipo standart com no mínimo 720kg/m³ de densidade média, com espessura de 18mm, ambas as faces revestidas com laminado decorativo melamínico de baixa pressão, na cor bege ou ovo com acabamento texturizado. Bordas/topos laminadas com fitas de PVC texturizada, na cor do móvel. As bordas verticais são arredondadas (post – forming) e as bordas horizontais são revestidas em PVC. Dobradiças utilizadas: (35mm, com referência de ângulo P/ONO: 045HI/10-05 SLINE ON CURVA C52). Fechadura utilizada: (ref. 861/31mm), colocada no meio da porta, 50mm abaixo do puxador).

PUXADORES: Fabricados em aço zamak, tipo alça, formato meia-lua, revestimento cromado, com distância entre os furos de 128mm. PÉS: Fabricados em tubo em aço carbono galvanizado de 40mm x 40mm, parede de 1,50mm, com regulagem de altura tipo rosca, com buchas metálicas. Os componentes deverão ser ligados entre si pelo processo de solda MIG, não aparentes.

Obs: Todas as peças metálicas usadas no processo de fabricação recebem tratamento desengraxante a quente por meio de imersão e tratamento antiferruginoso, a fim de constituir um substrato seguro para a aplicação de pintura eletrostática epóxi-pó, na cor branca com polimerização em estufa na temperatura de aproximadamente 210°C. A camada de tinta deverá conter espessura mínima 60 micrômetros e aderência mínima da tinta x1y1.

Quantidade: 10 unidades

Valor máximo permitido: R$ 966,00

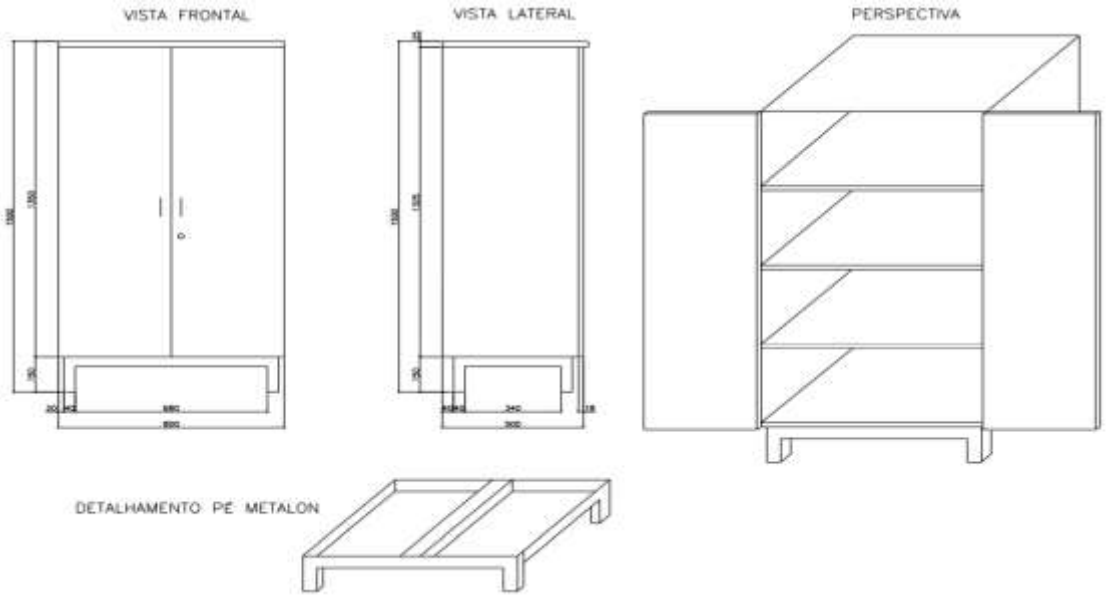

Item 02: 220295/ ARMÁRIO MODULAR 02 PORTAS, TAMPO EM MDf (l x p x h (mm): 800 x 500 x 900)

MEDIDAS: l x p x h (mm): 800 x 500 x 900 (Obs: considerando 150mm de pé embutido na (h) do móvel)

CAIXA/ESTRUTURA: Fabricada em MDF, tipo standart com no mínimo 720kg/m³ de densidade média, com espessura de 18mm, ambas as faces revestidas em laminado decorativo melamínico de baixa pressão, na cor bege ou ovo com acabamento texturizado. Bordas/topos laminadas com fitas de PVC texturizada, na cor do móvel. A caixa/estrutura é dividida em base, laterais e barras de sustentação (frontais e posteriores). A montagem do móvel deverá ser com parafusos tipo mini-fix.

FUNDO: Fabricado em MDF, com espessura de 6mm, ambas as faces revestidas em laminado decorativo melamínico de baixa pressão, na cor bege ou ovo com acabamento texturizado. A montagem deverá ser parafusada e colada.

PRATELEIRA INTERNA: Fabricada em MDF, tipo standart com no mínimo 720kg/m³ de densidade média, com espessura de 18mm, ambas as faces revestidas com laminado decorativo melamínico de baixa pressão, na cor bege ou ovo com acabamento texturizado. Bordas/topos laminadas com fitas de PVC texturizada, na cor do móvel. Contendo 01 prateleira, espessura de 18mm no mesmo material e cor do móvel, centralizada na parte interna. Para o apoio das prateleiras, utilizar dispositivos para regulagem de altura, niquelado, tipo cadeirinha.

TAMPO: Fabricado em MDF, tipo standart com no mínimo 720kg/m³ de densidade média, com espessura de 25mm, ambas as faces revestidas com laminado decorativo melamínico de baixa pressão, na cor bege ou ovo com acabamento texturizado. Bordas/topos laminadas com fitas de PVC texturizada, na cor do móvel. As bordas frontais são arredondadas em 180° (post – forming) e revestidas em PVC.

PORTAS: Fabricadas em MDF, tipo standart com no mínimo 720kg/m³ de densidade média, com espessura de 18mm, ambas as faces revestidas com laminado decorativo melamínico de baixa pressão, na cor bege ou ovo com acabamento texturizado. Bordas/topos laminadas com fitas de PVC texturizada, na cor do móvel. As bordas verticais são arredondadas (post – forming) e as bordas horizontais são revestidas em PVC. Dobradiças utilizadas: (35mm, com referência de ângulo P/ONO: 045HI/10-05 SLINE ON CURVA C52).

PUXADORES: Fabricados em aço zamak, tipo alça, formato meia-lua, revestimento cromado, com distância entre os furos de 128mm. PÉS: Fabricados em tubo em aço carbono galvanizado de 40mm x 40mm, parede de 1,50mm, com regulagem de altura tipo rosca, com buchas metálicas. Os componentes deverão ser ligados entre si pelo processo de solda MIG, não aparentes.

Obs: Todas as peças metálicas usadas no processo de fabricação recebem tratamento desengraxante a quente por meio de imersão e tratamento antiferruginoso, a fim de constituir um substrato seguro para a aplicação de pintura eletrostática epóxi-pó, na cor branca com polimerização em estufa na temperatura de aproximadamente 210°C. A camada de tinta deverá conter espessura mínima 60 micrômetros e aderência mínima da tinta x1y1.

Quantidade: 30 unidades

Valor máximo permitido: R$ 735,40

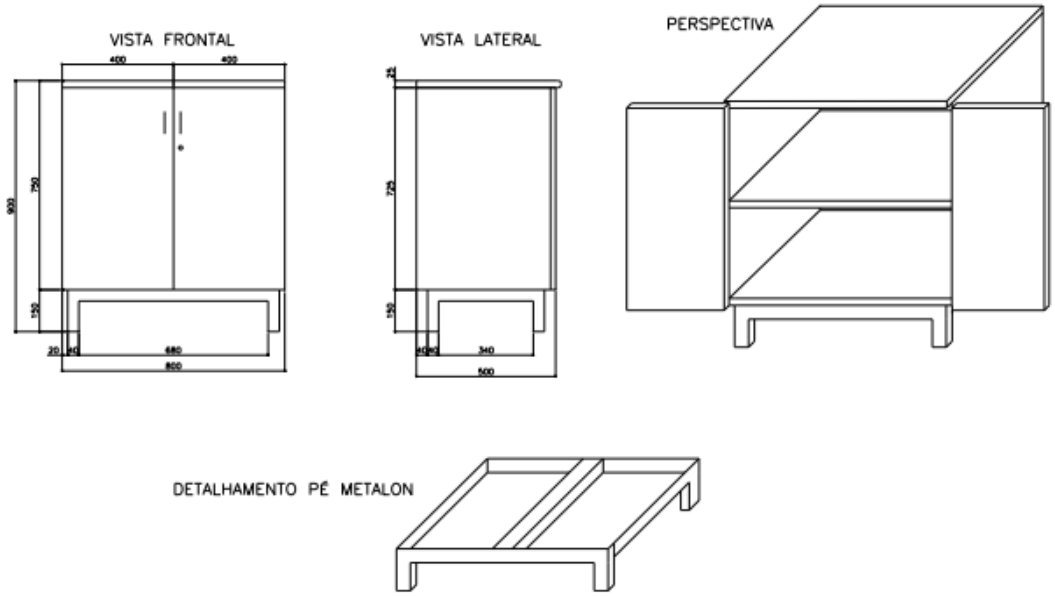

Item 03: 214057/ARQUIVO EM AÇO 4 GAVETAS MEDIDAS: 1.335MM ALTURA X 470MM LARGURA X 710MM PROFUNDIDADE

Arquivo de aço, 4 gavetas, estrutura lateral em chapa de aço bitola 24, base e chapéu em chapa bitola mínima 22 e carrinho (bitola mínima 18) sem rolamento, dimensões: 1.335mm altura x 470mm largura x 710mm profundidade, as gavetas deverão possuir no mínimo 62cm de comprimento. Estas medidas poderão sofrer variação de +- 10%. Com 04 gavetas, suporte fixo para pastas suspensas, puxadores em alumínio polido ou puxadores embutidos. A abertura das gavetas deverá ser através de trilho telescópico. Não deverá possuir rolamentos. Fechadura com duas cópias de chaves. Pintura tipo eletrostática e tratamento antiferruginoso. A marca do fabricante deverá vir gravada no arquivo ou em plaqueta metálica fixada de forma resistente.

Quantidade: 20 unidades

Valor máximo permitido: R$ 869,00

Item 04: 220294/ GAVETEIRO VOLANTE 4 GAVETAS, COM TAMPO (L X P X H (MM): 400 X 450 X 590):

MEDIDAS: l x p x h (mm): 400 x 450 x 590

CAIXA/ESTRUTURA: Fabricada em MDF, tipo standart com no mínimo 720kg/m³ de densidade média, com espessura de 18mm, ambas as faces revestidas em laminado decorativo melamínico de baixa pressão, na cor bege ou ovo com acabamento texturizado. Bordas/topos laminadas com fitas de PVC texturizada, na cor do móvel. A caixa/estrutura é dividida em base, laterais e barras de sustentação (frontais e posteriores). A montagem do móvel deverá ser com parafusos tipo mini-fix.

FUNDO: Fabricado em MDF, com espessura de 18mm, ambas as faces revestidas em laminado decorativo melamínico de baixa pressão, na cor bege ou ovo, com acabamento texturizado. O fundo deverá ser encaixado na estrutura.

TAMPO: Fabricado em MDF, tipo standart com no mínimo 720kg/m³ de densidade média, com espessura de 18mm, ambas as faces revestidas com laminado decorativo melamínico de baixa pressão, na cor bege com acabamento texturizado. Bordas/topos laminadas com fitas de PVC texturizada, na cor do móvel. O tampo deverá ficar sobreposto às gavetas. GAVETAS Fabricadas em MDF, tipo standart com no mínimo 720 kg/m³ de densidade média, com espessura de 15mm, ambas as faces revestidas com laminado decorativo melamínico de baixa pressão, na cor bege com acabamento texturizado. Fundo fabricado em MDF, espessura de 03mm, face interna na cor do móvel. Bordas/topos laminadas com fitas de PVC texturizada, na cor do móvel. Na parte interna utilizar corrediças metálicas. Fechadura utilizada: (ref. 861/31mm) com travamento simultâneo das 4 gavetas.

PUXADORES: Fabricados em aço zamak, tipo alça, formato meia-lua, revestimento cromado, com distância entre os furos de 128mm. RODÍZIOS Fabricados em polipropileno com chapa metálica para fixação e revestimento silenciador. Dois rodízios deverão apresentar travas.

Obs: Todas as peças metálicas usadas no processo de fabricação recebem tratamento desengraxante a quente por meio de imersão e tratamento antiferruginoso, a fim de constituir um substrato seguro para a aplicação de pintura eletrostática epóxi-pó, na cor branca com polimerização em estufa na temperatura de aproximadamente 210°C. A camada de tinta deverá conter espessura mínima 60 micrômetros e aderência mínima da tinta x1y1.

Quantidade: 40 unidades

Valor máximo permitido: R$ 565,30

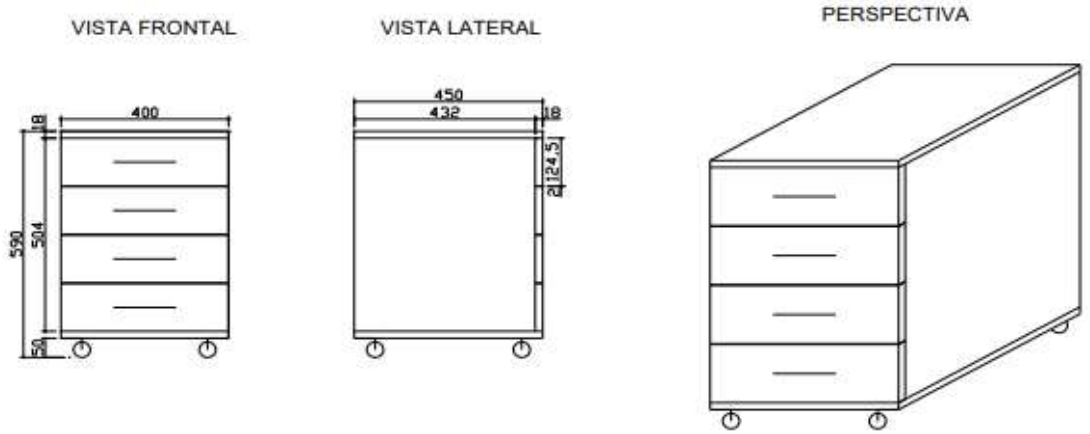

Item 05: 220293/ MESA DE TRABALHO EM L (L X L X P X H (MM): 1300 X 1300 X 600 X 750)

MEDIDAS: l x p x h (mm): 1300 x 700 x 750

TAMPO: Fabricado em MDF, na cor bege ou ovo, tipo standart com no mínimo 720kg/m³ de densidade média, com espessura de 25mm, ambas as faces revestidas com laminado decorativo melamínico de baixa pressão, na cor do móvel, com acabamento texturizado. Bordas/topos laminadas com fitas de PVC de 03mm de espessura, na cor do móvel. Bordas arredondadas. Para fixação do tampo, utilizar bucha expansiva, em latão, de 06mm com parafuso de aço.

SAIA DA MESA: Fabricadas em MDF, tipo standart com no mínimo 720kg/m³ de densidade média, com espessura de 18mm, ambas as faces revestidas em laminado decorativo melamínico de baixa pressão, na cor bege ou ovo com acabamento texturizado. A saia da mesa deverá ter 400mm (h). Deverá ser fixada com parafusos mini-fix.

ESTRUTURA: Composto por base inferior em aço industrial tubular oblongo 60 x 30mm, com parede de 1,50 de espessura sem ponteira plástica. O pórtico confeccionado em aço tubular semi-oblongo de 60 x 25mm com parede de 1,50mm de espessura, contendo espaço de 120mm entre si para passagem de rede elétrica, lógica e telefônica. Tampa facilmente removível fabricada em chapa de aço dobrado com encaixe e espessura de 1,20mm, com saque frontal para livre instalação e manutenção, aberturas superior e inferior na chapa interna que será fixa. Na parte superior deverá conter chapa de aço de 1” x ¼ com tamanho de 450mm. A calha estrutural fabricada em chapa de aço de 0,2mm de espessura contendo compartimento com 03 (três) vias para passagem de fios e encaixe para tomadas. Utilizar buchas metálicas para sapatas antiderrapantes com diâmetro de 3,4mm na área de contato com o piso, injetadas em polipropileno de alta densidade. A montagem dos pés por gabarito e pelo processo de solda mig, não aparentes.

Obs: Todas as peças metálicas usadas no processo de fabricação recebem tratamento desengraxante a quente por meio de imersão e tratamento antiferruginoso, a fim de constituir um substrato seguro para a aplicação de pintura eletrostática epóxi-pó, na cor branca com polimerização em estufa na temperatura de aproximadamente 210°C. A camada de tinta deverá conter espessura mínima 60 micrômetros e aderência mínima da tinta x1y1.

Quantidade: 40 unidades

Valor máximo permitido: R$ 786,00

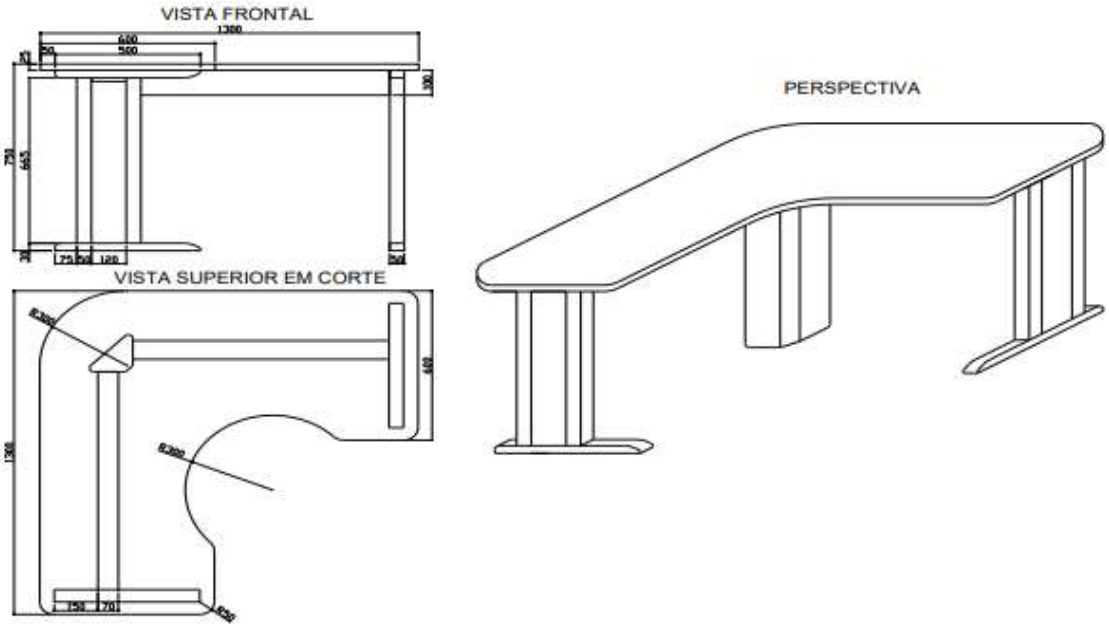

Item 06: 219548/ MESA DE TRABALHO RETANGULAR (L X P X H (MM): 1300 X 700 X 750)

MEDIDAS: l x l x p x h (mm): 1300 x 1300 x 600 x 750

TAMPO: Fabricado em MDF, na cor bege ou ovo, tipo standart com no mínimo 720kg/m³ de densidade média, com espessura de 25mm, ambas as faces revestidas com laminado decorativo melamínico de baixa pressão, na cor do móvel, com acabamento texturizado. Bordas/topos laminadas com fitas de PVC de 03mm de espessura, na cor do móvel. Bordas arredondadas. Para fixação do tampo, utilizar bucha expansiva, em latão, de 06mm com parafuso de aço.

SAIA DA MESA: Fabricada em MDF, tipo standart com no mínimo 720kg/m³ de densidade média, com espessura de 18mm, ambas as faces revestidas em laminado decorativo melamínico de baixa pressão, na cor bege ou ovo com acabamento texturizado. A saia da mesa deverá ter 400 mm (h). Deverá ser fixada com parafusos mini-fix.

ESTRUTURA: Composto por base inferior em aço industrial tubular oblongo 60 x 30mm, com parede de 1,50 de espessura sem ponteira plástica. O pórtico confeccionado em aço tubular semi-oblongo de 60 x 25mm com parede de 1,50mm de espessura, contendo espaço de 120mm entre si para passagem de rede elétrica, lógica e telefônica. Tampa facilmente removível fabricada em chapa de aço dobrado com encaixe e espessura de 1,20mm, com saque frontal para livre instalação e manutenção, aberturas superior e inferior na chapa interna que será fixa. Na parte superior deverá conter chapa de aço de 1" x ¼ com tamanho de 450mm. Contendo um pé de canto confeccionado em tubo de 3" com parede de 0,2mm unido entre si por calha estrutural fabricada em chapa de aço de 0,2mm de espessura contendo compartimento com 03 (três) vias para passagem de fios e encaixe para tomadas. Utilizar buchas metálicas para sapatas antiderrapantes com diâmetro de 3,4mm na área de contato com o piso, injetadas em polipropileno de alta densidade. A montagem dos pés por gabarito e pelo processo de solda mig, não aparentes.

Obs: Todas as peças metálicas usadas no processo de fabricação recebem tratamento desengraxante a quente por meio de imersão e tratamento antiferruginoso, a fim de constituir um substrato seguro para a aplicação de pintura eletrostática epóxi-pó, na cor branca com polimerização em estufa na temperatura de aproximadamente 210°C. A camada de tinta deverá conter espessura mínima 60 micrômetros e aderência mínima da tinta x1y1.

Quantidade: 40 unidades

Valor máximo permitido: R$ 591,00

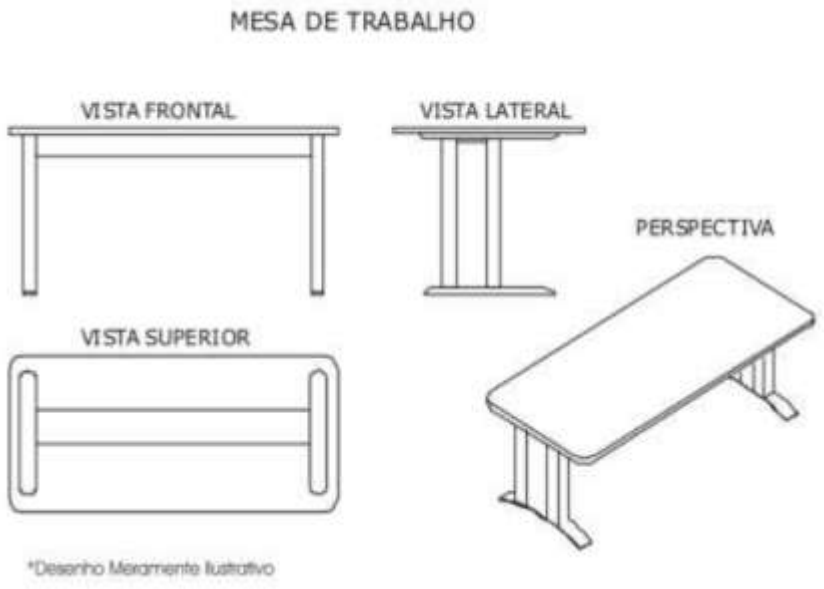

ITEM 7: 220297 - MESA REDONDA (h, r) (mm): 750mm e diâmetro (2r) = 500mm

Quantidade: 20 unidades

Valor máximo permitido: R$ 552,00

Medidas: (h, r) (mm): 750mm e diâmetro (2r) = 500mm

TAMPO: Fabricado em MDF ou AGLOMERADO com espessura de 25mm, ambas as faces revestidas em laminado decorativo melamínico de baixa pressão, na cor bege ou ovo com acabamento texturizado. Bordas/topos recebem fita de borda reta em PVC de 03mm de espessura com raio de 03mm nas extremidades superior e inferior, na cor do móvel, ambas coladas pelo processo Hot Melt. Para fixação do tampo, utilizar 04 buchas metálicas M6 x 13 embutidas na face inferior do tampo e 04 parafusos M6 x 16.

PÉS: Fabricado em tubo de aço com 4” e parede de 2,5mm de espessura. A estrutura da base deverá ser em ferro fundido e com sapatas niveladoras. Contendo diâmetro de 2r=300mm. A parte superior fabricada em chapa de aço de 350mm x 350mm x 0,5mm. Os pés deverão ser fixados no centro do tampo. Os componentes deverão ser ligados entre si pelo processo de solda Mig, não aparentes.

Obs: Todas as peças metálicas usadas no processo de fabricação recebem tratamento desengraxante a quente por meio de imersão e tratamento antiferruginoso, a fim de constituir um substrato seguro para a aplicação de pintura eletrostática epóxi-pó, na cor branca com polimerização em estufa na temperatura de aproximadamente 210°C. A camada de tinta deverá conter espessura mínima 60 micrômetros e aderência mínima da tinta x1y1.

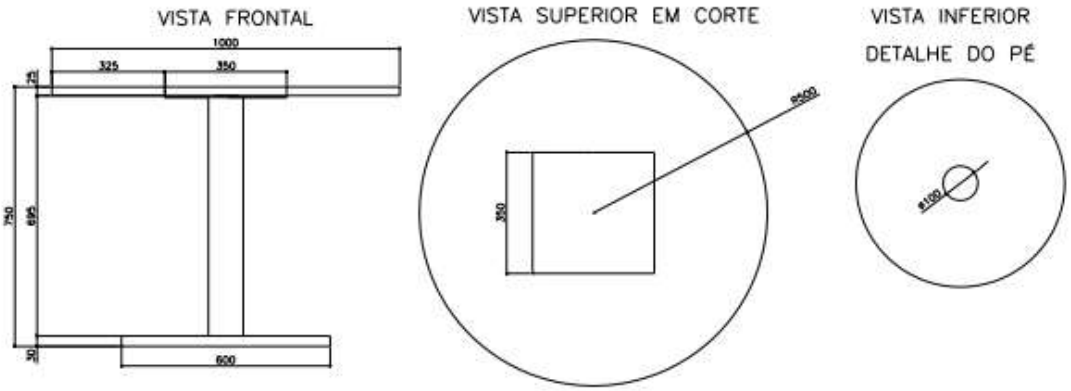

III. Das condições gerais para cotação

1. Quando da entrega dos bens, a critério da Feas, a empresa vencedora deverá fornecer à Fundação um exemplar de cada tipo dos bens ofertados, para testes e ensaios junto ao TECPAR, cujas despesas correrão por conta exclusiva da empresa vencedora.

a. No caso da necessidade dos testes e para fins de fiscalização em relação aos bens adquiridos, ao setor de manutenção deverá encaminhar os exemplares disponibilizados ao TECPAR para ensaios e testes, que consistem em ensaios de avaliação de estabilidade, resistência e durabilidade de acordo com a Norma ABNT, NR 17, NBR 14110/98 e demais normas aplicadas à espécie.

2. A empresa vencedora deverá apresentar termo de garantia de 05 (cinco) anos contra defeitos de fabricação e assistência técnica, fornecidas pelo fabricante no momento da entrega.

3. A empresa vencedora deverá apresentar garantia de reposição das peças por 05 (cinco) anos no momento da entrega.

4. A empresa deverá acondicionar os móveis em embalagem apropriada, garantindo sua proteção durante o transporte e estocagem.

5. Todas as medidas deverão ser conferidas no local, pela empresa vencedora, podendo ter alteração de até 5% (cinco por cento) para mais ou para menos.

6. O mobiliário deverá ser entregue e instalado em perfeitas condições. A empresa se responsabilizará pela reposição do mobiliário danificado pelo transporte e/ou montagem.

7. O recebimento dar-se-á após vistoria da Comissão de Recebimento comprovando a adequação dos móveis às cláusulas contratuais, observado o disposto no artigo 69 da Lei 8.666/93, e após a verificação de que o mobiliário esteja entregue e montado de acordo com as especificações técnicas, avaliação esta que terá o auxílio dos responsáveis da Feas.

8. Todas as despesas de frete, montagens e ajustes deverão correr a conta do proponente vencedor.

9. A Feas solicitará os serviços através de Ordens de Compras, ficando a empresa responsável pela entrega do num prazo máximo de 30 (trinta) dias da data de envio da Ordem de Compra.

10. O setor solicitante poderá realizar consulta (s), no(s) site(s) do(s) fabricante(s) ou outros que julgar necessário, a fim de instruir a análise dos itens cotados.

11. A Pregoeira, a critério do setor solicitante, poderá solicitar das proponentes informações para o correto julgamento e para a aprovação do produto/serviço. As informações solicitadas deverão ser apresentadas em até 72h (setenta e duas horas), a partir da solicitação feita através de Ofício ou e-mail pela Pregoeira. A empresa deverá
encaminhar as informações solicitadas no endereço que será indicado no documento enviado pela Pregoeira.

12. A critério do setor requisitante, poderão ser solicitados prospectos dos itens cotados a fim de se verificar a qualidade e especificações dos itens cotados.

O NÃO ATENDIMENTO AO SOLICITADO NESTE ANEXO ACARRETARÁ NA APLICAÇÃO DAS
PENALIDADES PREVISTAS NESTE EDITAL.

IV. Condições de entrega

1. A entrega dos itens deverá ser efetuada em até 30 (trinta) dias consecutivos da data de envio da Ordem de Compra, no horário das 08:00 às 11:30 e das 13:00 às 16:30 horas de segunda-feira a sexta-feira, livre de quaisquer outros encargos, sejam fretes, carretos, taxas ou outros presentes às Notas Fiscais correspondentes. Considerar-se-á em mora no dia seguinte ao vencimento deste prazo.

2. A entrega deverá ser realizada em qualquer das unidades sob gestão da Feas, a saber:

d) **Hospital Municipal do Idoso Zilda Arns- Hiza:** localizado na Rua Lothário Boutin, n.º 90, Bairro Pinheirinho, Curitiba, Paraná;

e) **Centro Médico Comunitário Bairro Novo:** localizado na Rua Jussara, n.º 2.234, Bairro Sítio Cercado, Curitiba, Paraná;

f) **Unidade de Pronto Atendimento Tatuquara - UPA Tatuquara:** localizada na Rua Jornalista Emílio Zolá Florenzano, n.º 835, Tatuquara, Curitiba, Paraná;

ANEXO II

MINUTA DA ATA DE REGISTRO DE PREÇOS

ATA DE REGISTRO DE PREÇOS N.º xxx
PROCESSO ADMINISTRATIVO Nº 330/2020 – Feas.
PREGÃO ELETRÔNICO Nº xxx/2020.

Aos ..... dias do mês de ....., do ano de dois mil e dezenove, nesta cidade de Curitiba, Capital do Estado do Paraná, na Rua Lothário Boutin, nº90, Bairro Pinheirinho, presentes de um lado a **FUNDAÇÃO ESTATAL DE ATENÇÃO À SAÚDE - FEAS**, neste ato representada pela Diretora Geral, xxxxxxx, CPF/MF n.º xxxxxx na qualidade de Ordenadora da Despesa, e pela Diretora Administrativo Financeiro xxxxxx, CPF/MF xxxxxx, registram-se os preços da empresa xxxxxx, CNPJ/MF n.º xxxxxx, pessoa jurídica de direito privado, com sede na xxxxxx, neste ato representada pelo Senhor xxxxxxx, CPF/MF n.º xxxxxx. Este procedimento está embasado nos termos do Edital de Embasamento do Pregão Eletrônico nº xxx/2020 - Feas e Anexos, cujo objeto é **Seleção de propostas para aquisição, através do sistema de registro de preços, de mobiliário de escritório, para suprir as necessidades da Feas pelo período de 12 (doze) meses,** referente ao(s) item (ns) abaixo discriminado(s), com seu(s) respectivo(s) preço(s) unitário(s), em nome da empresa acima citada. O(s) item(ns) constante(s) nesta Ata de Registro de Preços com seu(s) respectivo(s) preço(s) registrado(s) não obriga a Fundação Estatal de Atenção à Saúde a adquirir as quantidades totais estimadas, podendo ser parciais, integrais ou mesmo abster-se de adquiri-los.

- **Item XX:** XXXXXXXXXXXX; conforme especificações inseridas e previstas em edital.
  Quantidade: XXX unidades.
  Valor unitário: R$ XXXX
  Valor total: R$ XXXXX
  Marca: XXXXXXX

- Fica declarado que o(s) preço(s) constante(s) da presente Ata, portanto registrado(s), é (são) válido(s) pelo prazo de 12 (doze) meses, contado da data de sua publicação no Diário Oficial do Município de Curitiba.

- As obrigações da Contratada e da Feas, condições gerais, assim como as penalidades encontram-se no Edital de Embasamento do Pregão Eletrônico nº xxx/2020 – Feas.

E, por estarem as partes justas e compromissadas, assinam a presente Ata de Registro de Preços.

Curitiba,.....de.....de 2020.

Diretora Geral Feas Ordenadora das Despesas	CONTRATADA

Diretora Administrativa Financeira Feas

ANEXO III

DECLARAÇÃO DE REDUÇÃO DE PREÇOS PARA CADASTRO RESERVA

À Fundação Estatal de Atenção à Saúde – Feas

Ref.: Cadastro de Reserva relativo ao Pregão Eletrônico nº xxx/2020-Feas
Objeto: "Seleção de propostas para aquisição, através do sistema de registro de preços, de mobiliário de escritório, para suprir as necessidades da Feas pelo período de 12 (doze) meses", conforme especificações e quantitativos descritos no **Anexo I** do respectivo Edital.

A empresa: _____, por meio do presente documento e em consonância com as disposições do Decreto Municipal nº 290/2016 e do Edital de Embasamento do processo licitatório em epígrafe, **concorda em registrar para cadastro de reserva**, o(s) item(ns) abaixo listado(s), cotado(s) no referido pregão, no mesmo valor da empresa considerada vencedora.

ITENS DO CADASTRO DE RESERVA:

ITEM Nº	CÓDIGO DO ITEM	DESCRIÇÃO	VALOR UNITÁRIO

§1º Fica declarado que a licitante com preço constante no cadastro de reserva será convocada quando houver a necessidade de contratação de remanescente, devendo cumprir todas as condições previstas na licitação e assinar ata de registro, **a qual terá validade pelo período restante, considerando a data da publicação dessa.**

§2º As obrigações da Contratada e da Contratante e demais condições gerais, assim como as penalidades encontram-se no Edital de Embasamento e nos Anexos do Pregão Eletrônico n° XXX/2020-Feas, instrumentos aos quais a Contratada se encontra vinculada.

Por ser expressão da verdade, firmamos a presente declaração.

Curitiba, XX de XXXXXXX de 2020.

_____

Assinatura devidamente identificada
do representante legal da empresa proponente
(apontado no contrato social ou procuração com poderes específicos).